MONTERING

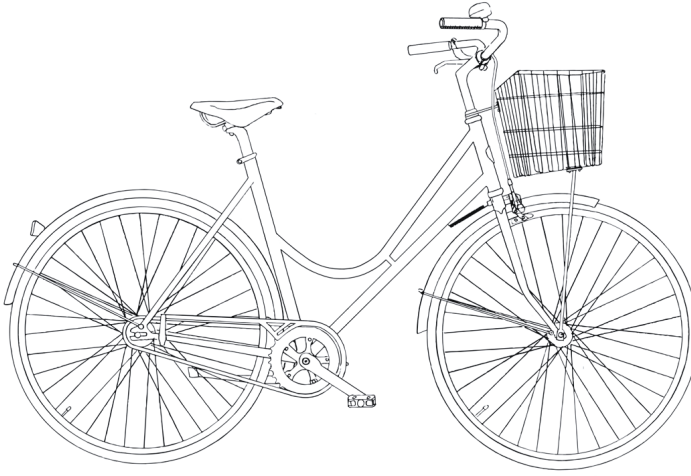

STEP-THROUGH

KORGFÄSTE

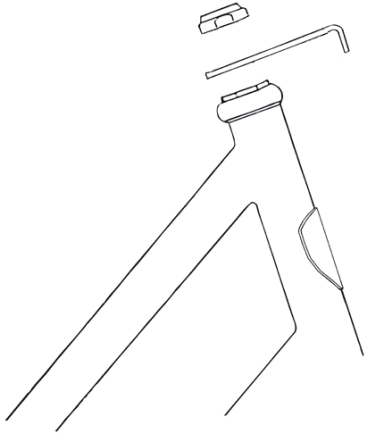

Skruva av muttern från ramen där styret ska sitta. Trä på det stora L-formade fästet som kommer med din korg. Skruva tillbaka muttern.

STYRSTAM

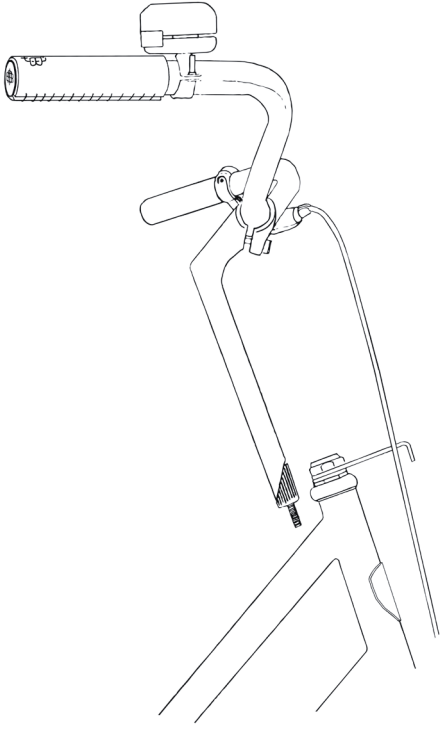

Sätt ner styrstammen i ramen och justera till önskad höjd, men aldrig högre än den maxhöjd som finns angiven på styrstammen.

STYRE

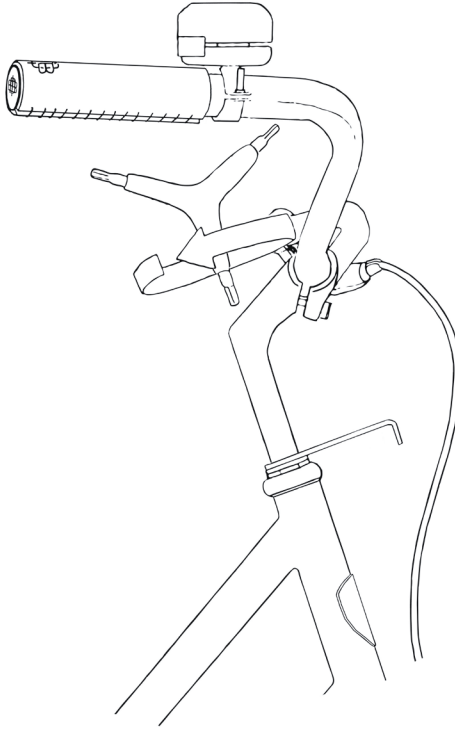

Fixera styrstammen genom att dra åt skruven på ovansidan med en 6mm insexnyckel.

FRAMSKÄRM

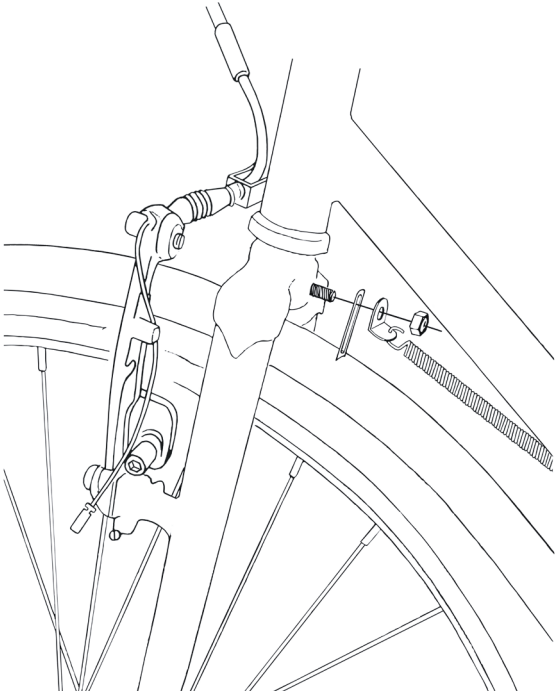

Börja med att skruva av framhjulets båda hjulmuttrar och sätt framgaffeln på plats över hjulaxeln (brickorna ska ligga utanför framgaffeln). Fäst den främre stänkskärmen såsom bilden visar.

CYKELKORG

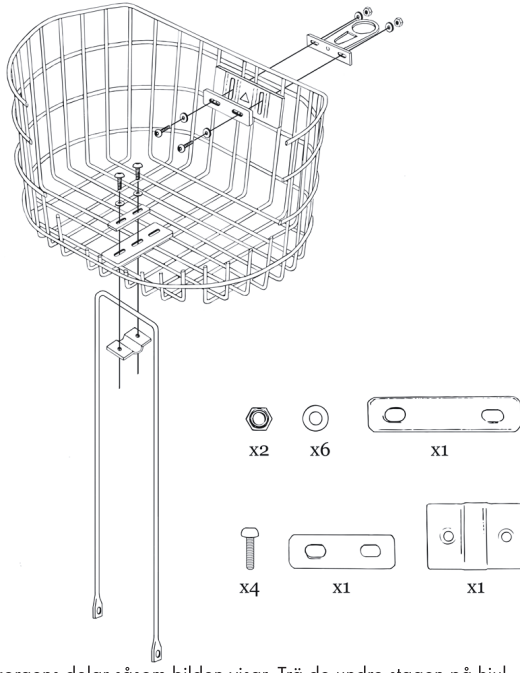

Montera korgens delar såsom bilden visar. Trä de undre stagen på hjul-axlarna (utanför brickorna) och sätt hjulmuttrarna på plats. Innan du går vidare till nästa steg kontrollera nu att delarna är monterade i rätt ordning: hjul – framgaffel – bricka – stag – hjulmutter.

FRAMHJUL

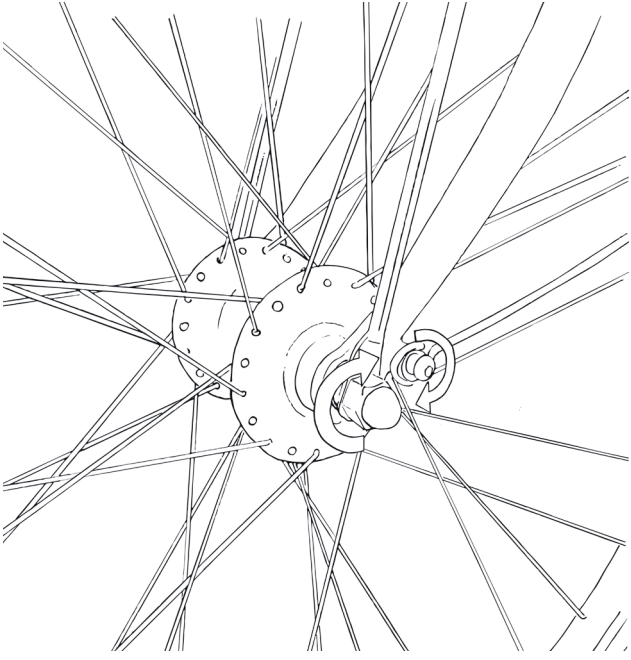

Dra åt hjulmuttrarna medsols – gäller båda sidor – med en 15mm fast nyckel. Fäst stänkskärmens stag i framgaffeln såsom bilden visar med de medföljande skruvarna. Dra åt skruvarna medsols – gäller båda sidor – med en 4mm insexnyckel.

FRAMBROMS

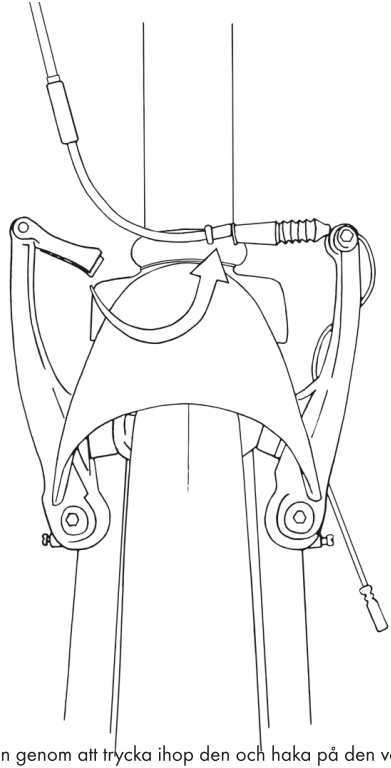

Stäng bromsen genom att trycka ihop den och haka på den vänstra broms-bågen på bromsvajerns ändkapsel såsom bilden visar. Prova bromsen några gånger så att allt sitter och fungerar som det ska.

PEDALER

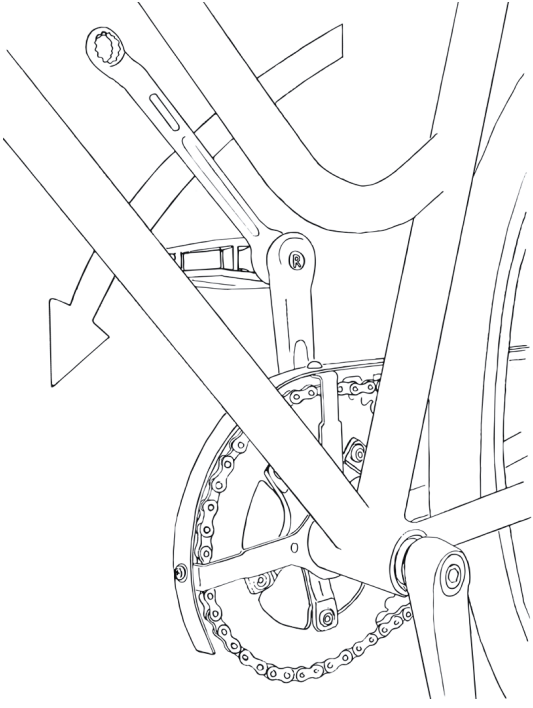

Fäst pedalerna i vevarmen. Pedalerna är märkta med R (höger) eller L (vänster). Den högra pedalen skruvas åt medsols, och den vänstra motsols, med hjälp av en 15mm fast nyckel.

SADELSTOLPE

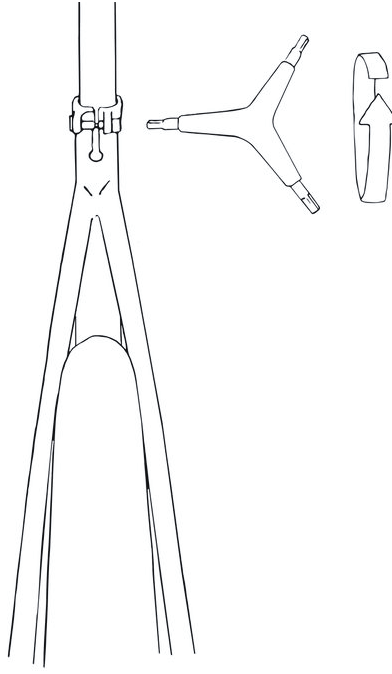

Sätt ner sadelstolpen i ramen och justera till önskad höjd. Fixera sadelstolpen genom att dra åt den högra skruven (sett bakifrån) medsols med en 5mm insexnyckel. Skruven på motsatt sida har ett spår som låser skruven i ramen.

SADEL

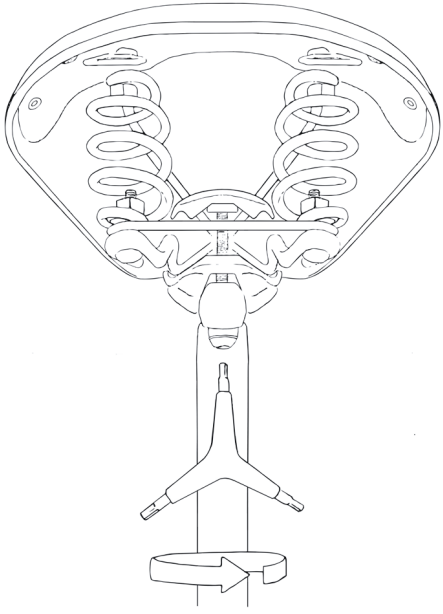

Montera sadeln på sadelstolpen genom att först lossa skruven på undersidan så pass mycket att du kan vrida den övre plattan 45°. Trä på sadeln framifrån och bakåt och vrid den övre plattan på plats. När sadeln är i position skruva åt skruven så att sadelns räls trycks in i spåren mellan plattorna.

MAY YOUR FEET NEVER
TOUCH THE GROUND

BIKEID

EST. 2009

SWE